Circuit diagram

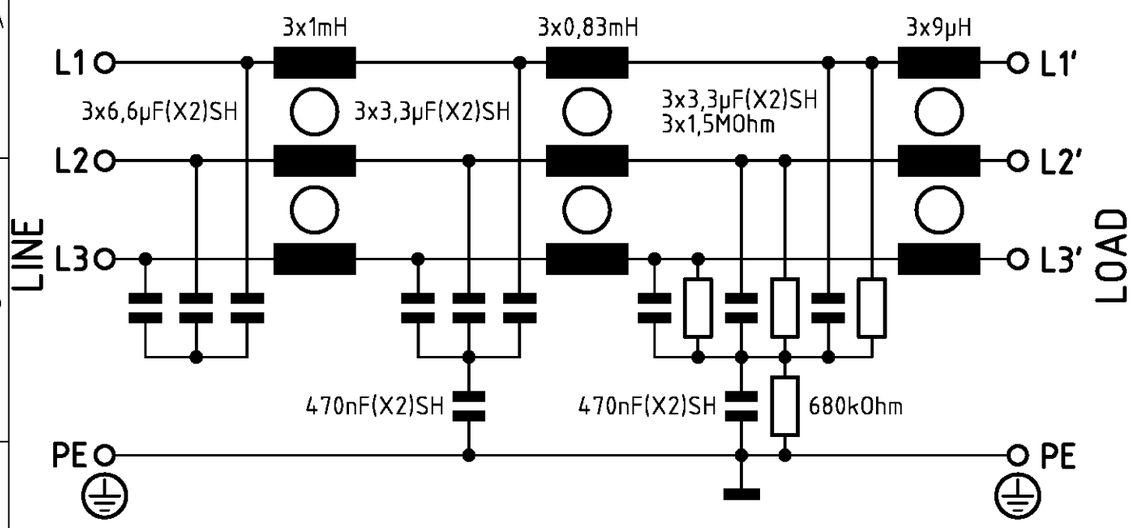

provisional

Dimensions (mm)

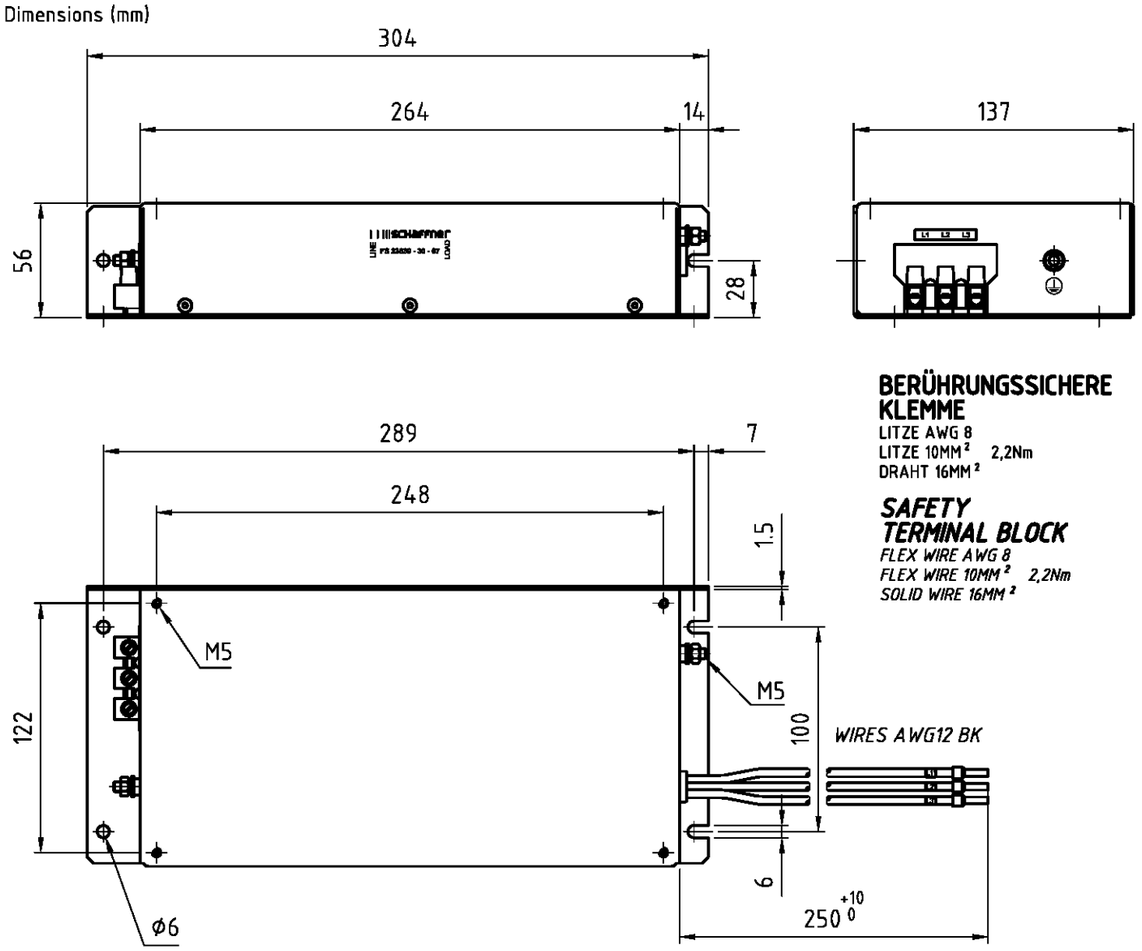

BERÜHRUNGSSICHERE KLEMME
LITZE AWG 8
LITZE 10MM² 2,2Nm
DRAHT 16MM²

SAFETY TERMINAL BLOCK
FLEX WIRE AWG 8
FLEX WIRE 10MM² 2,2Nm
SOLID WIRE 16MM²

Allgemeine Toleranzen	General tolerances	Tolérances en général	L + 50% - 30%	C ± 20% R ± 10%

Daten (multi phase)	data	charactéristiques		
Nennstrom bei Umgebungstemp.	rated current at an ambient temp.	courant nominal à une température ambiante		30 A / 50 °C
Nennspannung	rated voltage	tension nominal		max. 3 x 480 V, 50/60Hz
Betriebsfrequenz	operating frequency	fréquence de service		max. 60 Hz
Ableitstrom im Betrieb	Operational leakage current	courant de fuite en fonction	Tol. (%)	Spannung P-P / Frequenz
Spannungsunsymmetrie (IEC 1000-2-4)	non symmetrical voltage (IEC 1000-2-4)	tension non symétric (IEC 1000-2-4)	±3	400 VAC 50 Hz
Berechnung mit C-Tol.	Calculation with C-tol.	Calculation avec C-tol.	±20	Ityp. 3,3 mA
Maximaler Ableitstrom	Worst case leakage current	courant maximale de fuite	Tol. (%)	Spannung P-E / Frequenz
Unterbruch von 2 Phasen	2 phases open circuit	2 phases circuit ouvert defecteux		230 VAC 50 Hz
Berechnung mit C-Tol.	Calculation with C-tol.	Calculation avec C-tol.	+20	Imax. 57,9 mA
DC-Widerstand	DC-resistance	DC-résistance	Tol. (%) +15	@ 25 °C max. 3 x 8,6 mOhm
Pruefspannung 100% Schlusskontr.	test voltage 100% final test	tension d'essais contrôle final 100%		P/P->E 2,65 kV/DC ≥ 2s P->P 2,1 kV/DC ≥ 2s
Wiederholung mit 80% der angegebenen Werte	repetition with max. 80% of the specified values	répétition avec max. 80% des valeurs spécifiques		P->N kV/ ≥ 2s
Zulaessige Betriebstemp.	temperature range	gamme de température		- 25 °C bis/to/à + 100 °C
Klimatische Pruefklasse	climatic test class	classe d'essais climatique		25/100/21 (IEC/CEI 60068-1)

SCHAFFNER Type FS23639-30-07 REV. 0 | 496-839 A

Zusatzangaben	additional information	informations supplementaires	
Vergussmasse	potting compound	matière de moulage	Polyurethane
Gewicht	weight	poids	1,8 kg
Pruefzeichen	approvals	homologations	

☐ CSA / C-US UL 1283 C 22.2 No.8 ☐ CSA C 22.2 No.8 ☐ UL UL 1283 ☐ SEMKO ☐ EN 133200 ☐ IEC 60939 ☐ VDE ☐

Zusätzliche Angaben:
Additional remarks:
Remarques additionals:

RoHS 2002/95/EC

Fuer Masse ohne Toleranz	for dimensions without tolerance	pour mesure sans tolérance	ISO2768-m/EN22768-m

Datenblatt (multi phase) data sheet fiche technique

Copyright by © SCHAFFNER EMV AG
www.schaffner.com

				projection		scale 1:3
					date	name
				drawn	30.07.2007	Zu
A		31.07.2007	Zu	ds proved	31.07.07	chK
ind	revision	date	name	doc. proved	x	x

Type FS23639-30-07 REV. 0
Part.-No. 802-621

SCHAFFNER EMV AG
CH-4542 LUTERBACH

SCHAFFNER

DB3 496-839 A

plot date _ page 1 von 1